# Сварочный аппарат Stiffener с подающими механизмами Lincoln

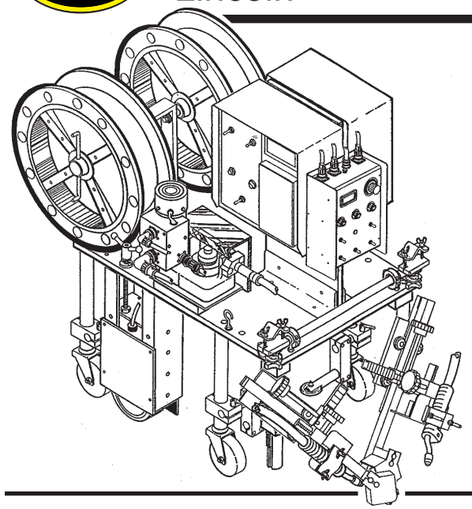

*размер проволоки*

*При заказе укажите размер проволоки и вес катушки.*

*вес катушки*

## BUG-3200-XX-XX*

**Сварочный аппарат Stiffener / сварка самозащитной порошковой проволокой 120 В AC/50-60/1 Включает:**

1 Сварочный аппарат STIFFENER с подающими.
2 Горелки и кабели.
1 Комплект запасных частей.
2 Держатели намоток с проволокой в сборе.

**BUG-3202-XX-XX*** Как указано выше за исключ. 240 В AC/50-60/1

**Вес набора нетто** 264 ф. (120 кг) [без проволоки]
**Вес набора с упаковкой** 550 ф. (249.48 кг) [без проволоки]
*** Доступный размер проволоки:** .068, 5/64, 3/32, 7/64, и .120"

## BUG-3180-XX-XX*

**Сварочный аппарат Stiffener/MIG/MAG/сварка с газозащитной порошковой проволокой 120 В AC/50-60/1**
**Включает:**

1 Сварочный аппарат STIFFENER с подающими.
2 Горелки и кабели..
1 Комплект запасных частей..
2 Держатели намоток с проволокой в сборе.

**BUG-3182-XX-XX*** Как указано выше за исключ. 240 В AC/50-60/1

**Вес набора нетто** 270 ф. (123 кг) [без проволоки]
**Вес набора с упаковкой** 550 ф. (249.48 кг) [без проволоки]
*** Доступный размер проволоки:** .035, .045, .052, и 1/16"

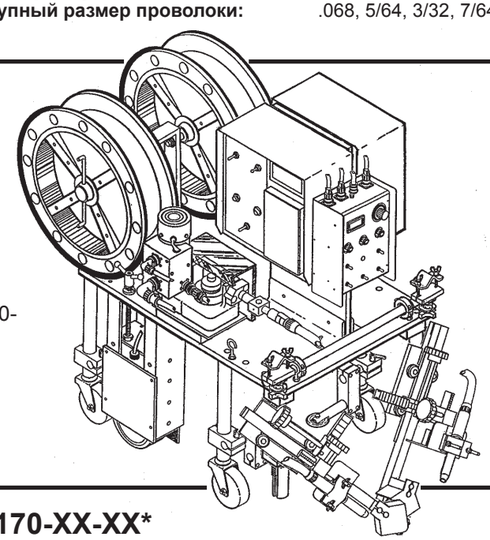

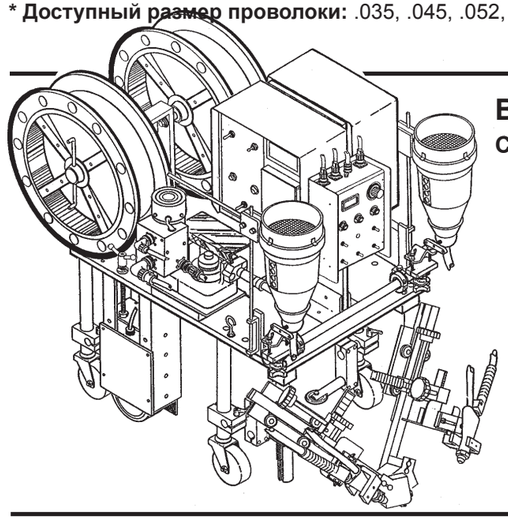

## BUG-3170-XX-XX*

**Сварочный аппарат Stiffener для сварки под флюсом 120 В AC/50-60/1**

**Включает:**

1 Сварочный аппарат Stiffener с подающими механизмами.
2 Горелки и кабели.
2 Флюсовый бункер.
2 Сопла в сборе.
1 Комплект запасных частей.
2 Скобы.
2 Адаптера в сборе.
2 Держатели намоток с проволокой в сборе.

**BUG-3172-XX-XX*** Как указано выше за исключ. 240 В AC/50-60/1

**Вес набора нетто** 300 ф. (136 кг) [без проволоки]
**Вес набора с упаковкой** 550 ф. (249.48 кг) [без проволоки]
*** Доступный размер проволоки:**.035, .045, .052, и 1/16"

*КАЧЕСТВЕННАЯ ПРОДУКЦИЯ ОТ BUG-O SYSTEMS* • 280 TECHNOLOGY DRIVE • CANONSBURG, PA 15317-9564 USA
A DIVISION OF WELD TOOLING CORPORATION © Weld Tooling Corp. ΧΡΙΣΤΟΣ ROM 1:16 Litho in U.S.A. **LIT-SWL-BRO-0412**

**Оборудование для автоматизации сварки и резки с 1948 года**

# Сварочный аппарат Stiffener с фидерами Lincoln

## Сварочный аппарат STIFFENER сваривает профили «I», «T» и «L» на одной или обеих сторонах одновременно.

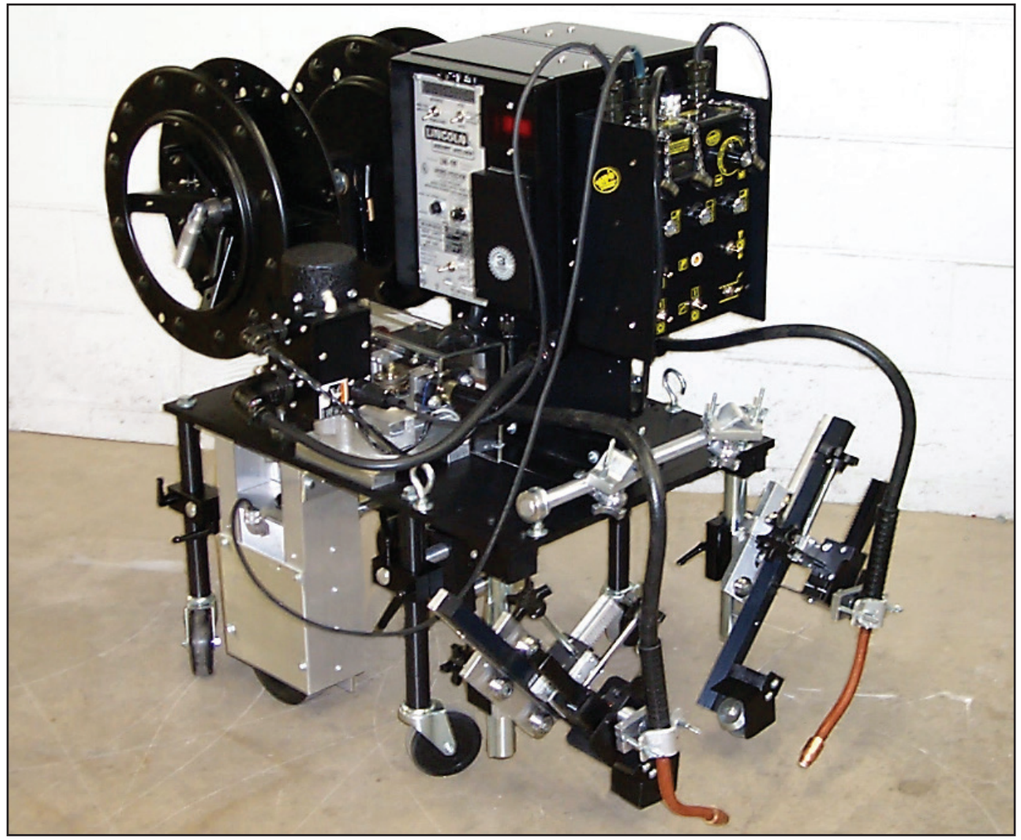

Сварочный аппарат STIFFENER от BUG-O SYSTEMS - это автономный автоматический двухголовый аппарат. Он выполняет непрерывные или прерывистые сварные швы на элементах с шириной полки до 12" (0-304,8 мм) и высотой 3" -16" (76-406 мм). Самоходное устройство отслеживает форму заготовки. Плавающие держатели горелок подпружинены и имеют двойные колеса для перемещения. Доступны три модели: FCAW, GMAW и SAW. Базовый аппарат без дополнительного оборудования также доступен для тех, кто хочет установить свои собственные подающие механизмы.

*Действует мировой патент*

**Bug-O Systems руководствуется честностью, профессионализмом и этикой в обслуживании наших клиентов и во всем, что мы делаем.**

**BUG-O SYSTEMS**

**A DIVISION OF WELD TOOLING CORPORATION**

**280 TECHNOLOGY DRIVE CANONSBURG, PENNSYLVANIA 15317-9564 USA**
**ТЕЛ: 412-331-1776 http://www.bugo.com ФАКС: 412-331-0383**

# Сварочный аппарат Stiffener с подающими механизмами Lincoln

## Эксплуатация:

Сварочный аппарат Stiffener устанавливается в рабочее положение на одном конце балки или ребре жесткости, предназначенном для сварки. По обе стороны балки выставляются направляющие колеса, так, чтобы аппарат передвигался по балке / ребру жесткости при его сварке. Подпружиненные держатели пистолетов выставляются в нужное положение, и сварочные пистолеты центруются на сварном соединении.

Все элементы управления расположены на панели управления в передней части устройства. Для прерывистого шва, включите переключатель Skip / Continuous в режим Skip. Установите Skip Length, чтобы задать, как долго машина будет двигаться без сварки. Затем установите значение длины сварки, чтобы задать, как долго машина будет двигаться при сварке. (Для этого, сделайте пометку мелом на заготовке и отметьте время движения машины). Расстояние перемещения определяется длительностью времени, на которое установлены регуляторы, и скоростью движения машины при сварке или пропуске.

Для непрерывной сварки переведите переключатель Skip / Continuous в положение Continuous. Затем запустите аппарат, включив переключатель перемещения каретки и задайте скорость аппарата при сварке. Для наплавки и заливки кратера предусмотрен таймер. (Смотри ниже)

## Панель управления:

**A.** Переключатель Питания
**B.** Переключатели подачи проволоки
**C.** Переключатель Пропуск/Непрерывный
**D.** Переключатель движения каретки
**E.** Наплавка и Зварка кратера
**F.** Длина пропуска
(как долго машина двигается без сварки)

**G.** Длина сварки
(как долго машина будет двигаться при сварке; только для режима Skip)
**H.** Цифровой дисплей
(скорость движения)
**J.** Регулятор скорости каретки
**K.** Индикатор питания

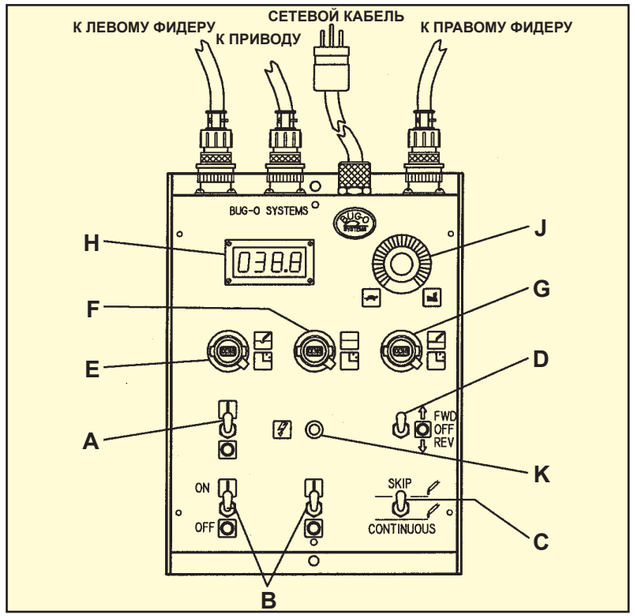


## Держатель пистолета в сборе:

Сварочный аппарат Stiffener имеет два пружинных держателя горелок, которые держат сварочные горелки, выровненные во время работы аппарата. Два колеса перемещаются над сварным швом и удерживают сварочные пистолеты в центрированном положении.

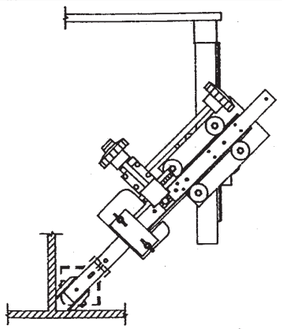



# Сварочный аппарат Stiffener с фидерами Lincoln

## Технические данные:

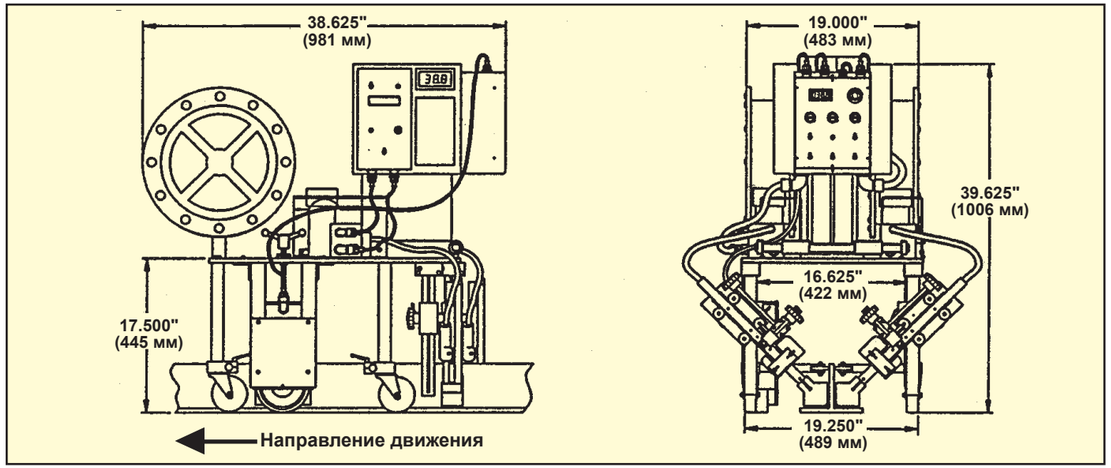


**Питание:** [От источника питания сварки]
80 Вт 120/50-60/1
40 Вт 240/50-60/1

**Вес нетто:** 264 ф. (120 кг) с подающими и катушками, без сварочной проволоки

**Скорость движения:** 3-44 д/мин (7.6-111.7 см/мин)
[Индикация скорости в д/мин или см/мин]

**Управление:** Подача проволоки: ручн. или авто [холод. пров. для настройки].
Независимый контроль левого и правого. Кратер: вперед / выкл / назад.
Непрерывный или прерывистый шов:
Таймер времени сварки: 1-30 секунд
Таймер пропуска: 1-30 секунд

## BUG-3190
## Сварочный аппарат Stiffener без фидеров 120 В AC

**Включает:**

| | | |
|---|---|---|
| 1 | BUG-3219 | Цепь в сборе |
| 1 | BUG-3220 | Каретка в сборе |
| 1 | BUG-3230 | Привод в сборе |
| 1 | BUG-3240 | Монтажная плита |
| 1 | BUG-3250 | Держатель кабеля в сборе |
| 1 | BUG-3335-L | Угловая направляющая Левая |
| 1 | BUG-3335-R | Угловая направляющая Правая |
| 1 | BUG-3270 | Скоба |
| 1 | BUG-3275 | Сборка Двигатель/Управление |
| 1 | BUG-3280 | Панель управления 120 В AC |

Вес Нетто: 131 ф. (59.5 кг)
Вес с упаковкой: 390 ф. (176.9 кг)

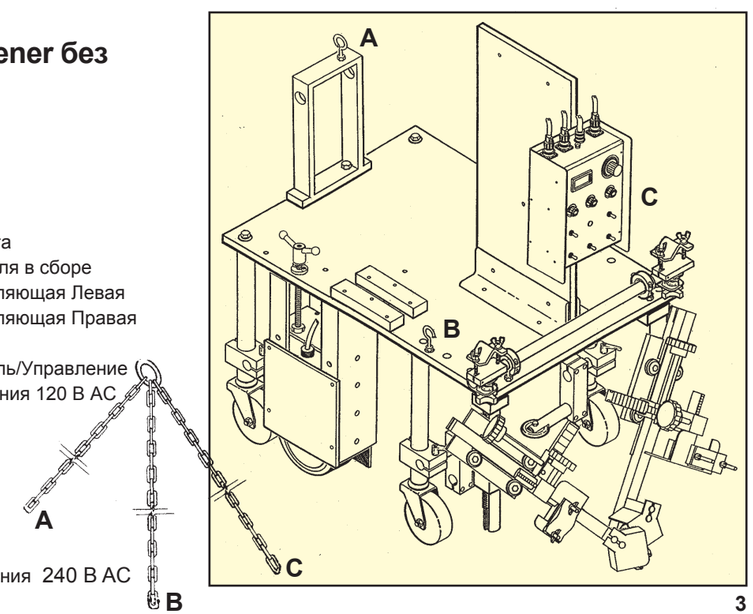


## BUG-3192

Как указано выше за исключ. 240 В AC.
1 BUG-3282 Панель управления 240 В AC