МОДУЛЬНАЯ СИСТЕМА ПРИВОДА MDS

Полнофункциональные решения для автоматизации резки и сварки, гибкие и точные!

Мощный аппарат, позволяющий оператору использовать его для различных работ.

Bug-O Systems

Автоматические системы резки и сварки

Bug-O Systems руководствуется честностью, профессионализмом и этикой в обслуживании наших клиентов и во всем, что мы делаем.

MADE IN U. S. A.

3 Года гарантии

412-331-1776 www.bugo.com

Модульная Система Привода

Модульная система привода является единственным известным устройством, позволяющим пользователю настраивать один аппарат для различных автоматизированных применений, как сейчас, так и в будущем!

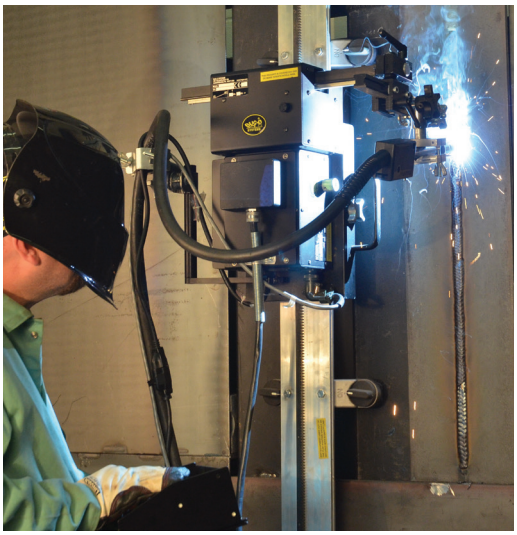

Система создавалась с учетом будущих разработок, что позволяет легко усовершенствовать ее модульные компоненты. По мере внедрения завтрашних технологий, модульная система привода может быть модернизирована, чтобы использовать новые возможности по мере их совершенствования. Другие системы могут устареть, модульная система привода останется «самой современной» в области управления приводом!

Ведущий привод имеет двигатель с высоким крутящим моментом и низкой инерцией для точных остановок и запусков и специальный отказоустойчивый тормоз трехкратно превосходящий усилие двигателя. Устройство оснащено защитой от перегрузки двигателя, которая отключает двигатель и включает тормоз, когда аппарат перегружен. Кроме того, привод оснащен обратной связью по скорости для точного задания скорости движения и обратной связью по положению для предотвращения сползания каретки.

Модуль Ведущего Привода

В основе модульной системы привода лежит модуль ведущего привода, в котором размещены двигатель, плата управления скоростью, блок питания и муфту сцепления, что позволяет быстро выполнять ручное позиционирование каретки в любом месте направляюшего рельса. Устройство работает со скоростью 51-3048 мм/мин, с вертикальным усилием 27 кг и горизонтальным усилием 45 кг.

Код для заказа:
MPD-1000 120 В переменного тока / 50-60 Гц
MPD-1002 240 В переменного тока / 50-60 Гц
MPD-1004 42 В переменного тока / 50-60 Гц

MPD-1000
Модуль Ведущего привода

Модули управления

Модуль управления подключается к верхней части ведущего привода и управляет различными функциями машины. Доступны несколько модулей управления; Программируемая фигурная резка, прямолинейная резка и/или сварка, прямолинейная строжка, стежковая программируемая сварка с интервалами, сварка с колебаниями.

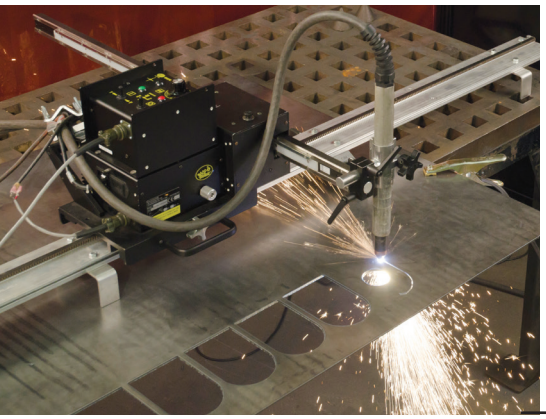

MDS-1165
Программируемый модуль контурного управления.

Контурный модуль MDS обеспечивает 2-х осевое, управляемое движение по заданной траектории. Формы набираются из библиотеки сегментов и обеспечивают управление движением и необходимыми функциями. Движение обеспечивается ведущим приводом MDS и Блоком линейных колебаний с установленной штангой длиной 101,6см. Программирование производится с помощью выносного пульта или с компьютера.

Модули управления

MDS-1002
Прямолинейный модуль

Модуль прямоголинейного движения MDS-1002 обеспечивает управление направлением и скоростью при непрерывной резке и сварке.

MDS-1003
Стежковый модуль

MDS-1003 обеспечивает управление направлением и скоростью для непрерывного хода или прерывистого режима сварки с настройками времени сварки, паузы и времени заварки кратера.

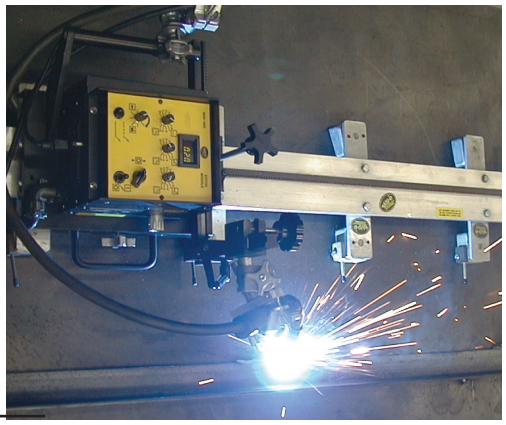

MDS-1004 Программируемый стежковый модуль

Программируемый модуль MDS-1004 обеспечивает управление стежковой сваркой и резкой в составе системы MDS. Выполняет программный стежковый шов по расстоянию, с авто остановкой и / или возвратом к началу в конце цикла, независимые таймеры для заливки. Все параметры стежка устанавливаются и отображаются на графическом дисплее. Это позволяет сохранять настройки для следующей сварки.

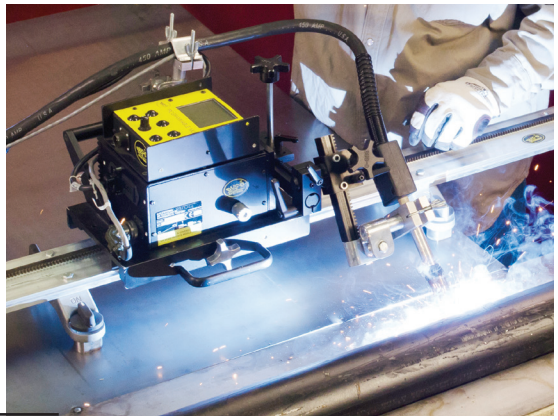

AGS-1002 Модуль прямолинейной строжки

AGS-1002 обеспечивает управление направлением и скоростью перемещения для систем AGS. Этот модуль взаимодействует с комплексной системой дуговой строжки и обеспечивает автоматическое перемещения при горении дуги.

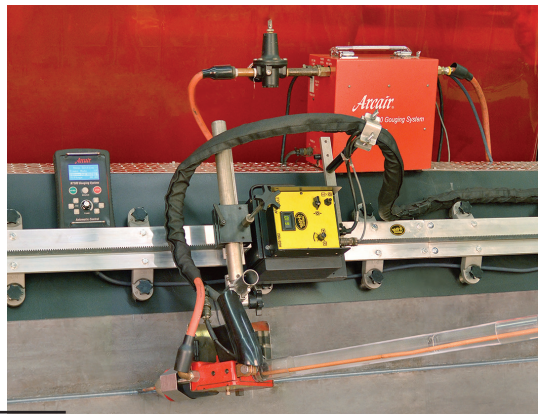

Модуль управления

Модуль MDS-1005 управляет блоками маятниковых или линейных колебаний и ведущим приводом. К особенностям модуля управления относятся: цифровая индикация и ручка управления для продольной скорости перемещения; переключатель управления направлением движения Вперед / Стоп / Назад; регулятор амплитуды для установки ширины колебаний в диапазоне 3-50 мм; регулятор скорости колебаний до 254 см/мин; регуляторы времени задержки на краях колебаний; ручку для управления смещением центра колебаний до 50 мм в обе стороны от центра, переключатель начала/окончания сварки и тумблер подачи питания. Один из четырех шаблонов колебаний может быть выбран с помощью переключателя режимов, как показано на рисунке ниже. Модуль управления MDS-1005-DIAL функционально агналогичен MDS-1005, оснащен потенциометрами с цифровым индикатором и фиксатором, что обеспечивает возможность блокировки установленных параметров для всех функций осциллятора.

MDS-1005 **Модуль управления колебаниям** **MDS-1005-DIAL**

Цифровой дисплей выполняет индикацию в дюймах/мин или см/мин.

A- Скорость колебания
B- Задержка слева
C- Управление скоростью
D- Питание Вкл/Выкл
E- Цифровой индикатор
F- Управление смещением
G- Выбор режима
H- Амплитуда
I- Задержка справа
J- Переключатель направления
K- Управление сварочным контактором

Образцы шаблонов колебаний:

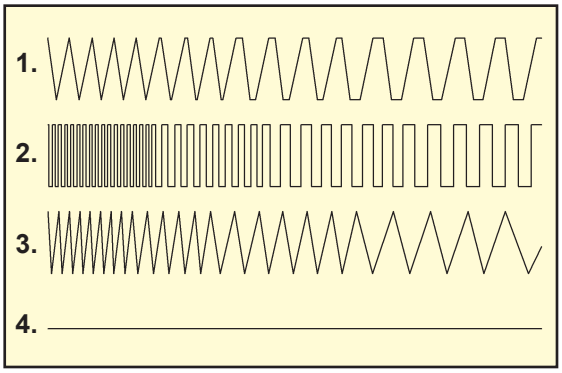

1. RUN: В этом режиме питание на привод всегда включено и аппарат непрерывно перемещается как во время колебания, так и при задержке. Скорость перемещения и время задержки влияют на структуру сварного шва.

2. STEP: Привод перемещается только во время задержки и останавливается во время поперечного хода генератора колебаний. Изменение скорости колебаний не влияет на структуру сварного шва, влияет лишь время задержки.

3. TRACTOR STOP ON DWELL: Привод перемещается во время колебаний; привод и генератор колебаний останавливаются во время задержки.

4. NO WEAVE: В этом режиме колебания остановлены. Включено только перемещение привода. Этот режим используется для проходов ребер жесткости.

WPD-1100 Блок линейных колебаний

Блок линейных колебаний и модуль управления обеспечивают колебания при прямолинейном движении, выполняя сварные швы шириной от 3мм до 50 мм. Блок колебаний крепится болтами на передней части каретки, а модуль управления устанавливается на верхней части ведущего привода, как показано ниже. Блок колебаний имеет защиту от перегрузки двигателя, которая отключает двигатель, когда модуль колебаний испытывает слишком большие нагрузки.

Блок линейных колебаний

Наименование: **WPD-1100**

WPD-2100 Блок маятниковых колебаний

Блок маятниковых колебаний и модуль управления обеспечивают маятниковые движения. Этот модуль особенно полезен при выполнении угловых швов в угловом соединении. Блок маятниковых колебаний крепится болтами на передней части каретки, а модуль управления устанавливается на верхней части ведущего привода, как показано ниже. Блок маятниковых колебаний имеет прочный планетарный редуктор для вращения сварочного пистолета и навесного оборудования.

Блок маятниковых колебаний

Наименование: **WPD-2100**

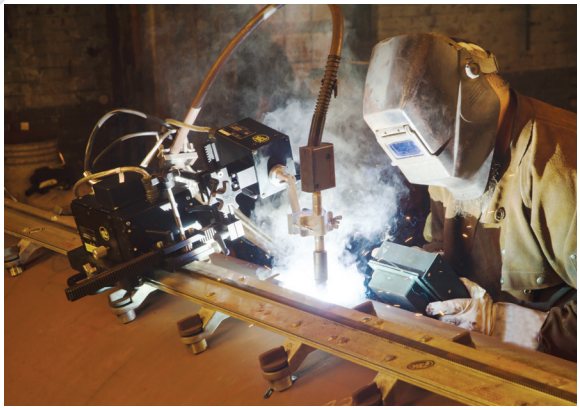

Особенности:

Блоки Линейных / маятниковых колебаний и модуль управления включают следующие стандартные функции:

- Двигатель с высоким крутящим моментом и низкой инерцией для точного запуска и остановки.
- Высокоскоростные линейные / маятниковые колебания с независимым управлением временем задержки слева и справа.
- Высокое передаточное число мотора предотвращает смещение горелки при отключении питания.
- Обратная связь по скорости для точного регулирования параметров резки или сварки.
- Обратная связь по положению предотвращает смещение горелки относительно центра разделки.
- Фиксатор рейки блока поперечных колебаний для возможности установки или замены поперечной рейки.
- Узел крепления горелки с регуляторами для точного позиционирования горелки.
- Тумблер управления сварочным контактором.

Рельсы и каретки

Алюминиевый жесткий, полугибкий рельс и каретка

Каретка MPD-1065 доступна для модульной системы привода при использовании алюминиевых жестких и полужестких рельс BUG-O. Каретка длиной 305мм оснащена фиксирующей рукояткой, которая позволяет размещать устройство в любом месте рабочей зоны.
Код для заказа: **MPD-1065** Съемная каретка 12" (305мм)

Прочный жесткий рельс ARR-1080 и ARR-1085

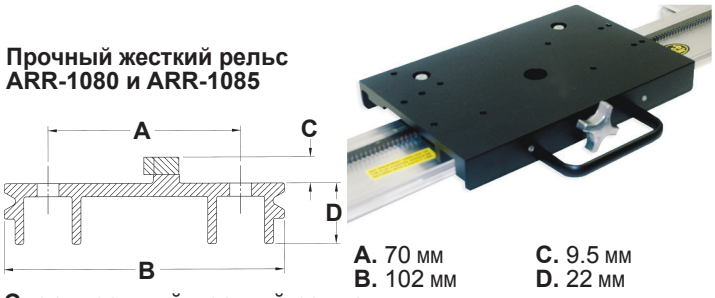

A. 70 мм **C.** 9.5 мм
B. 102 мм **D.** 22 мм

Сверхпрочный жесткий рельс ARR-1250 & ARR-1200

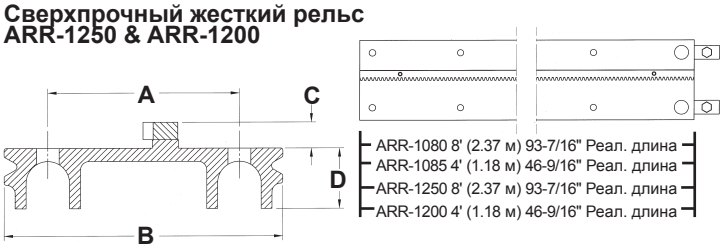

Полужесткий рельс AFR-3000 можно изгибать внутрь или наружу до минимального радиуса 5,0 м без последующей деформации

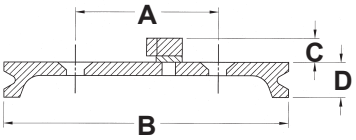

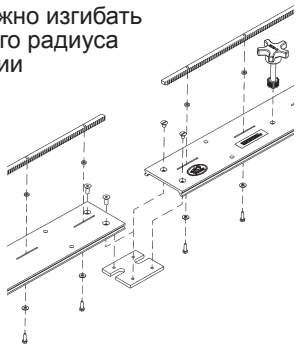

A. 70 мм **C.** 8.5 мм
B. 102 мм **D.** 12.7 мм

ВНИМАНИЕ:
Изгиб сверх пределов рекомендуемого радиуса 5,0 м может привести к постоянной деформации рельса и повредить винты стойки.

Кольцевой алюминиевый жесткий рельс и каретка

Для работ, использующих модульную систему привода на Bug-O с кольцевым жестким алюминиевым рельсом, предлагается разборная каретка. Эта съемная каретка может быть размещена в любом месте пути следования и легко подстраивается под различные рабочие диаметры.

Трубная каретка BUG-5910 на кольцевом алюминиевом жестком рельсе.
Ссылка для заказа: **BUG-5910 -** трубная каретка.

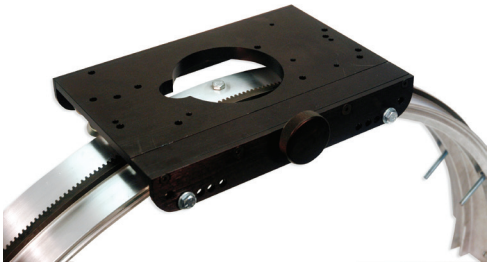

Гибкий рельс и каретка

Каретки Hi-Flex предназначены для использования с системой MDS при эксплуатации оборудования на высокогибком рельсе Bug-O из нержавеющей стали. Каретка имеет систему фиксации для монтажа или снятия в любой точке рельса. Держатель кабеля используется для удержания сварочных и управляющих кабелей от контакта рабочей поверхностью.

FMD-1105 каретка для гибкого рельса с держателем кабеля на высокогибком рельсе.

Код для заказа:
FMD-1105 Drive Carriage

Высокогибкий рельс Hi-Flex (FMD) может изгибаться от прямой до радиуса 760 мм внутрь или наружу. Рельс выполнен из закаленной износостойкой нержавеющей стали со стальной стойкой. Он предназначен для использования с кареткой FMD Hi-Flex. Рельс имеет длину 1,47 м и может фиксироваться с помощью магнитов или вакуумных присосок. Возможна установка дополнительного элемента жесткости для сверх тяжелых работ.

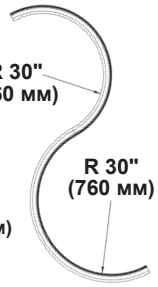

FMD-1050 Высокогибкий рельс без магнитных креплений.

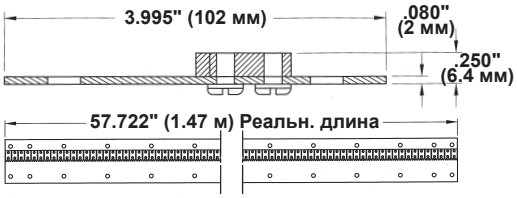

FMD-2170, FMD-2170-HH* высокогибкий рельс с 8-ю неодимовыми магнитными платформами с функцией быстрого отключения.

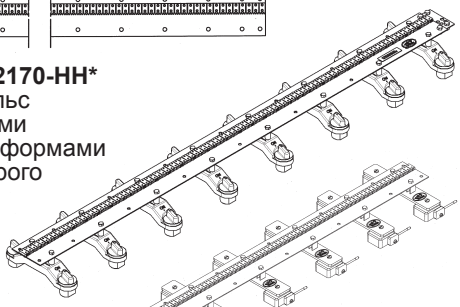

FMD-2155 высокогибкий рельс с 8-ю стандартными магнитными платформами.

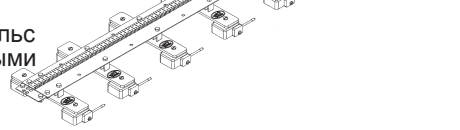

Кольцевой жесткий рельс (BRR) используется для работ по кругу. Рельс можно заказать либо в виде полного кольца, либо как отдельные секции. При заказе укажите внутренний или внешний рабочий диаметр, способ монтажа (магниты, вакуумные присоски или болты) и требуется ли замкнутый круг. Метод крепления будет использован для определения фактического радиуса рельса.

Отдельная секция Кольцевого жесткого рельса - BRR-1180

Максимальная длина сегмента кольцевого рельса составляет 80" (203 м).

Дополнительное оборудование

Требуется минимум шесть (6) магнитных платформ или вакуумных присосок для каждого рельса. Рекомендуется использовать восемь (8).

Для алюминиевого жесткого рельса

Отключаемый магнит
ARM-2010
ARM-2010-HH*
Усилие
113 кг

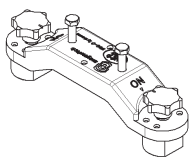

Фиксатор-проставка
ARM-2015
Используется только с ARM-2010 и ARM-2010-HH

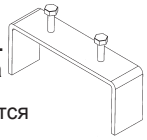

Шарнирный магнит с/ фиксатором
ARM-2325
Усилие
113 кг

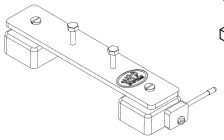

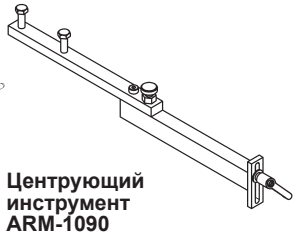

Фиксированный магнит с/ фиксатором
ARM-2265
Усилие
91 кг

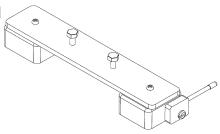

Центрующий инструмент
ARM-1090
Для быстрого выравнивания рельс по шву.

Короткая магнитная платформа
ARM-2248
Усилие
91 кг

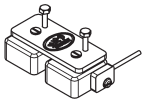

Для высокогибкого рельса

Отключаемый магнит,
Hi-Flex
FMD-2010
FMD-2010-HH*
Усилие
113 кг

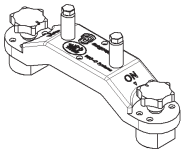

Фиксатор
FMD-2015
Используется только с ARM-2010 и ARM-2010-HH

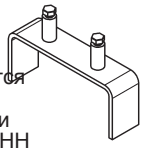

Hi-Flex магнит с/ фиксатором
FMD-2325
Усилие
113 кг

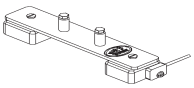

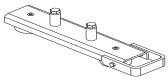

Центрующий инструмент

FMD-1020
Для быстрого выравнивания рельса по шву.

*Все **XXX-2010-HH** модели для использования с высокими температурами до 180°C.

Для полужесткого рельса

Отключаемый магнит
AFR-2010
AFR-2010-HH*
Усилие
250 ф. (113 кг)

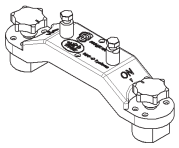

Фиксированный магнит с/ фиксатором
ARM-2465
Усилие
200 ф. (91 кг)

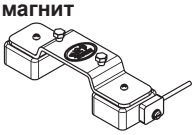

Центрующий инструмент
AFR-1090
Для быстрого выравнивания рельса по шву.

Шарнирный магнит с/ фиксатором ARM-2425
Усилие
250 ф. (113 кг)

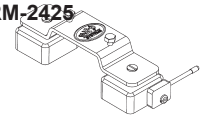

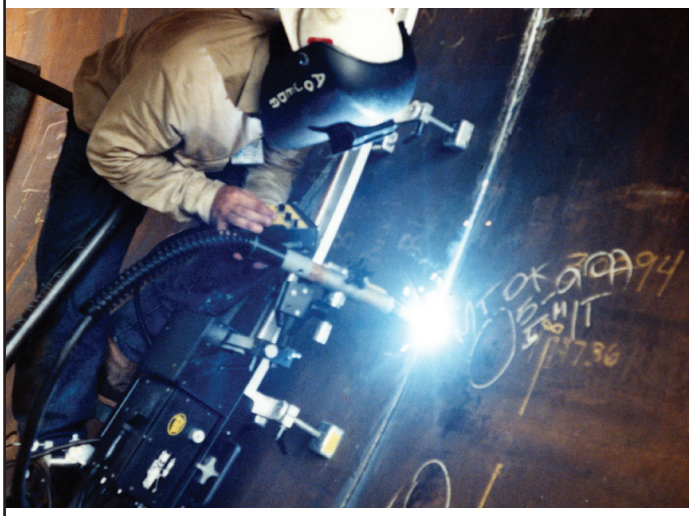

На рис. сверху показана вертикальная сварка с блоком линейных колебаний и с ARM-2480 опорной стойкой с магнитами.

Вакуумная система для BRR

Для кольцевых рельсовых модулей BRR-1210-XX Вакуумные опоры могут использоваться вместо магнитов для крепления кольцевого рельса на немагнитных заготовках. Для каждой вакуумной системы поддержки требуется комплект вакуумного насоса.

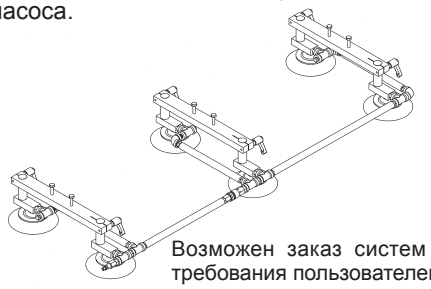

Возможен заказ систем под конкретные требования пользователей.

ARV-1240-20	500 мм диам.	Вакуумная система
ARV-1240-27	680 мм диам.	Вакуумная система
ARV-1240-34	860 мм диам.	Вакуумная система
ARV-1240-41	1040 мм диам.	Вакуумная система
ARV-1240-48	1220 мм диам.	Вакуумная система

Опорные стойки для BRR

Для каждой секции кольцевого рельса требуется минимум три (3) магнитных пластины или сборки винтовых стоек.

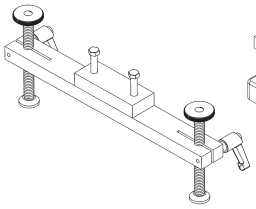

Опорная стойка с/ винтовыми стойками
ARM-2380 с диапазоном 114.3 мм.
Также доступна в наборе из трех стоек **ARM-2390**

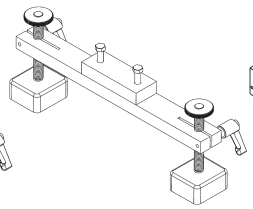

Опорная стойка с/ магнитами
ARM-2480 с диапазоном 88.9 мм.
Также доступна в наборе из трех стоек **ARM-2490**

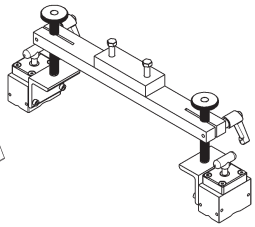

Опорная стойка с/ отключ. магнитами
ARM-2580 с диапазоном 88.9 мм.
Также доступна в наборе из трех стоек **ARM-2590**

Как создать модульную систему привода

Выберите один из вариантов ниже, соответствующий вашим запросам.

1 Рельс

FMD-1050
Высокогибкий рельс

ARR-1080
Алюминиевый жесткий рельс 8'

ARR-1085
Алюминиевый жесткий рельс 4'

AFR-3000
Полугибкий рельс

BRR-1180
Секция Кругового жесткого рельса

BRR-3250-XX
Жесткий круговой рельс

2 Вспомогательное оборудование

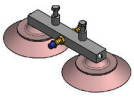

FMD-1036
Вакуумные присоски

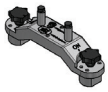

FMD- 2010
Отключаемый магнит

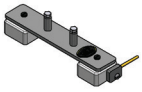

FMD-2325
Шарнирный магнит

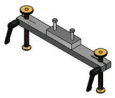

ARM-2380
Опорная винтовая стойка

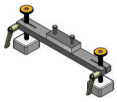

ARM-2480
Опорная стойка с Винтовыми/ магнитными опорами

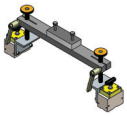

ARM-2580
Опорная стойка с винтами и ножкой Mag-square

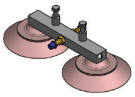

ARV- 1036
Вакуумные присоски

ARM-2010
Отключаемый магнит

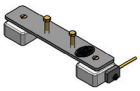

ARM-2325
Шарнирный магнит

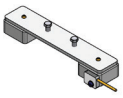

ARM-2265
Фикс. магнитная пластина с рычагом

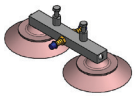

ARV- 1036
Вакуумные присоски

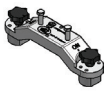

AFR-2010
Отключаемый магнит

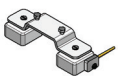

ARM-2425
Шарнирный магнит

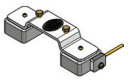

ARM-2465
Фикс. магнитная пластина с рычагом

3 Каретки

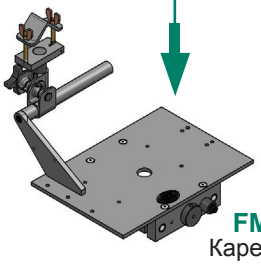

FMD-1105
Каретка Hi-Flex

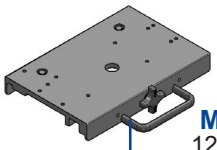

MPD-1065
12" Съемная каретка

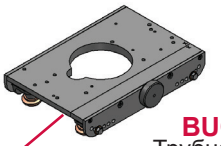

BUG-5910
Трубная каретка

FMD-1045
Набор ограничителей

MDS-1055
Набор ограничителей

4 Модуль ведущего привода

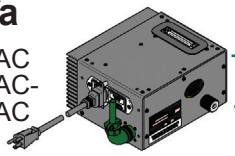

MPD-1000 120 VAC
MPD-1002 240 VAC-
MPD-1004 42 VAC

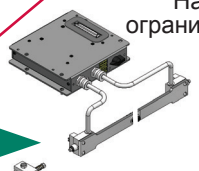

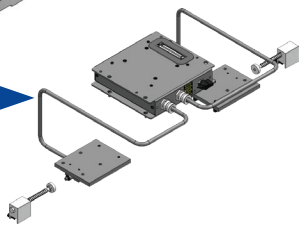

5 Прямолинейная резка, сварка и строжка

Резка

MDS-1050
Штанга с держателем резака

MDS-3025
2-шланговый быстродействующий коллектор

CIR-1010-3
Шланг в сборе

Сварка

MDS-1040 штанга с держателем горелки

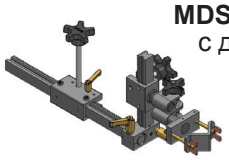

Строжка

AGS-4172
Штанга с опорой для крепления строгача

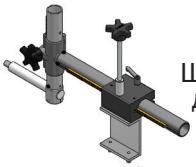

6 Модули колебаний

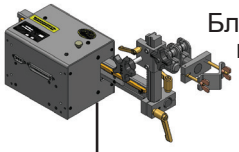

WPD-1100
Блок линейных колебаний

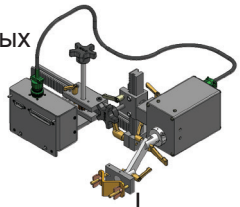

WPD-2100
Блок маятниковых колебаний

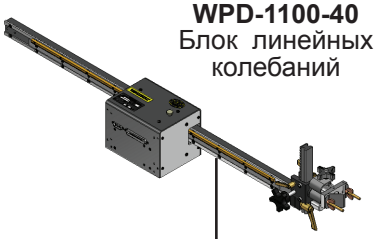

WPD-1100-40
Блок линейных колебаний

CAS-2050
Модуль автоматического управления высотой для блока линейных колебаний

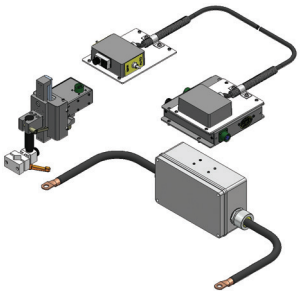

CAS-2060
Модуль автоматического управления высотой для блока маятниковых колебаний

7 Модули управления

MDS-1002
Прямолин. Модуль

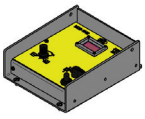

Прямолинейная резка или сварка

MDS-1003
Стежковый Модуль

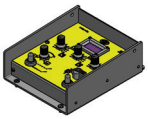

Прямолинейная сварка

MDS-1004
Программируемый Стежковый Модуль

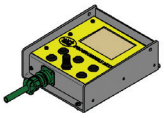

Сварка

(Не используется с ограничителями)

MDS-1005
Модуль управл. колебаниями

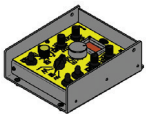

Сварка с колебаниями

MDS-1005-DIAL
Модуль управл. колебаниями

Сварка с колебаниями

MDS-1165
Модуль фигурной резки

Требуется BUG-6050 Ручной пульт программирования

AGS-1002
Модуль управл. строжкой

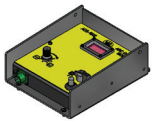

Только строжка

MDS-1060-XX
Кабель дистанц. управления
(XX = Длина кабеля)

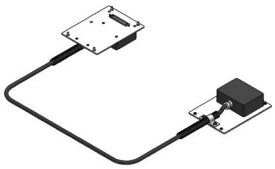

Посетите www.bugo.com где можно посмотреть, как “Создать Bug”

MDS / Прямой рельс / Сварочный набор

MDS-4000 (120 VAC)

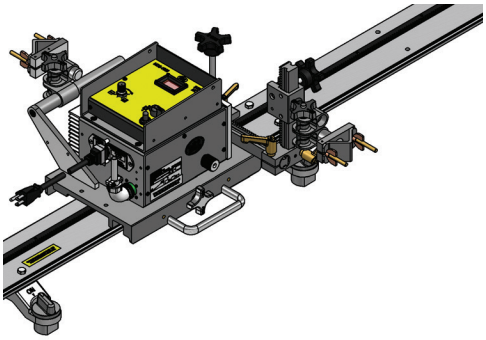

Кол.во	Зав.ном	Описание
6	ARM-2010	Отключаемая магнитная платформа
1	ARR-1080	H.D. Алюминиевый жесткий рельс 8' (2.37 м)
1	ARR-1085	H. D. Алюминиевый жесткий рельс 4' (1.18 м)
1	MDS-1002	Модуль прямолинейного управления
1	MDS-1085-25	Кабель управления контактором 25' (7.6 м)
1	MPD-1000	Ведущий привод, 120 VAC
1	MPD-1035	Ручка с держателем кабеля
1	MPD-1065	Съемная каретка 12" (305 мм)
1	MDS-1040	Держатель сварочной горелки в сборе со штангой.

MDS-4002 (240 VAC)

Как и MDS-4000 исключая:	1	MPD-1002	Ведущий привод, 240 VAC

MDS-4004 (42 VAC)

Как и MDS-4000 исключая:	1	MPD-1004	Ведущий привод, 42 VAC

MDS / Прямой рельс / Набор плазменной резки

MDS-4100 (120 VAC)

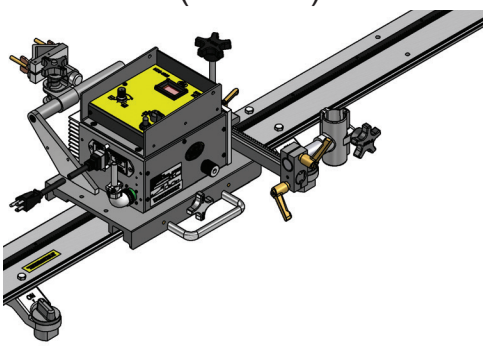

6	ARM-2010	Отключаемая магнитная платформа
1	ARR-1080	H.D. Алюминиевый жесткий рельс 8’ (2.37 м)
1	ARR-1085	H. D. Алюминиевый жесткий рельс 4’ (1.18 м)
1	MDS-1002	Модуль прямолинейного управления
1	MDS-1085-25	Кабель управления контактором 25’ (7.6 м)
1	MPD-1000	Ведущий привод, 120 VAC
1	MPD-1035	Ручка с держателем кабеля
1	MPD-1065	Съемная каретка 12” (305 мм)
1	MDS-1050	Держатель плазменного резака в сборе со штангой.

MDS-4102 (240 VAC)

Как и MDS-4100 исключая:	1	MPD-1002	Ведущий привод, 240 VAC

MDS-4104 (42 VAC)

Как и MDS-4100 исключая:	1	MPD-1004	Ведущий привод, 42 VAC

MDS / Прямой рельс / Набор кислородной резки

MDS-4150 (120 VAC)

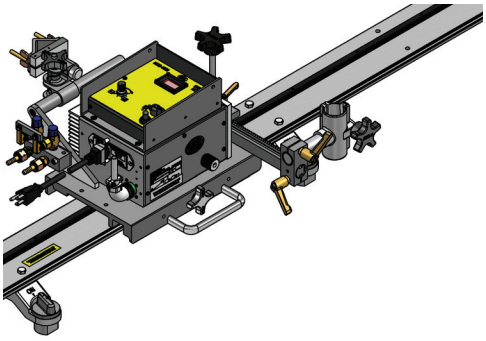

6	ARM-2010	Отключаемая магнитная платформа
1	ARR-1080	H.D. Алюминиевый жесткий рельс 8’ (2.37 м)
1	ARR-1085	H. D. Алюминиевый жесткий рельс 4’ (1.18 м)
1	MDS-1002	Модуль прямолинейного управления
1	MDS-1085-25	Кабель управления контактором 25’ (7.6 м)
1	MPD-1000	Ведущий привод, 120 VAC
1	MPD-1035	Ручка с держателем кабеля
1	MPD-1065	Съемная каретка 12” (305 мм)
1	MPD-5188	Держатель газового резака
1	MPD-3025	Быстродейств.коллектор, Двойной шланг

MDS-4152 (240 VAC)

Как и MDS-4150 исключая:	1	MPD-1002	Ведущий привод, 240 VAC

MDS-4154 (42 VAC)

Как и MDS-4150 исключая:	1	MPD-1004	Ведущий привод, 42 VAC

MDS / HI-FLEX / Сварочный набор
FMD-4000 (120 VAC)

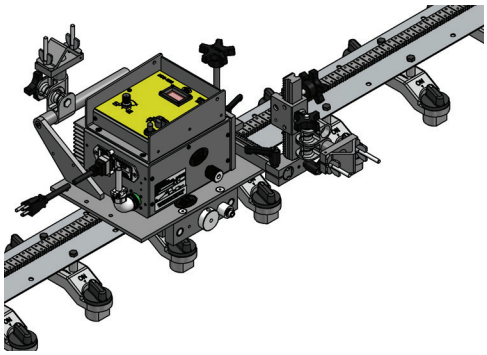

Кол.во	Зав.ном	Описание
2	FMD-2170	Высокогибкий рельс в комплекте с отключаемыми магнитными платформами (FMD-2010), 8шт
1	MDS-1002	Модуль прямолинейного управления
1	MDS-1085-25	Кабель управления контактором 25’(7.6 м)
1	MPD-1000	Ведущий привод, 120 VAC
1	FMD-1105	Hi-Flex каретка с держателем кабеля
1	MDS-1040	Держатель сварочной горелки в сборе со штангой

FMD-4002 (240 VAC)
Как и FMD-4000 исключая: 1 MPD-1002 Ведущий привод, 240 VAC

FMD-4004 (42 VAC)
Как и FMD-4000 исключая: 1 MPD-1004 Ведущий привод 42 VAC

MDS / HI-FLEX / Набор плазменной резки
FMD-4100 (120 VAC)

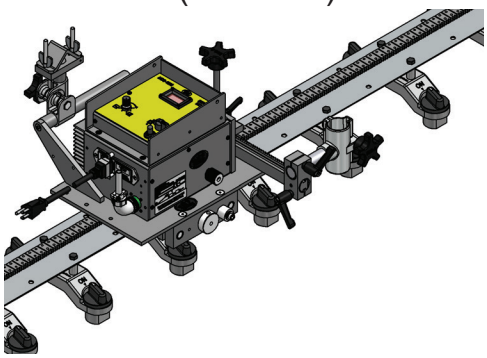

2	FMD-2170	Высокогибкий рельс в комплекте с отключаемыми магнитными платформами (FMD-2010), 8шт
1	MDS-1002	Модуль прямолинейного управления
1	MDS-1085-25	Кабель управления контактором 25’(7.6 м)
1	MPD-1000	Ведущий привод, 120 VAC
1	FMD-1105	Hi-Flex каретка с держателем кабеля
1	MDS-1050	Держатель плазменного резака в сборе со штангой

FMD-4102 (240 VAC)
Как и FMD-4100 исключая: 1 MPD-1002 Ведущий привод, 240 VAC

FMD-4104 (42 VAC)
Как и FMD-4100 исключая: 1 MPD-1004 Ведущий привод, 42 VAC

MDS / HI-FLEX / Набор кислородно топливной резки
FMD-4150 (120 VAC)

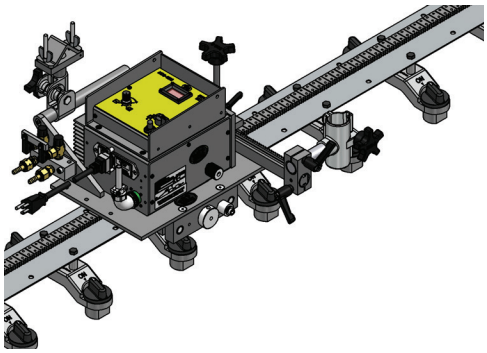

2	FMD-2170	Высокогибкий рельс в комплекте с отключаемыми магнитными платформами (FMD-2010), 8шт
1	MDS-1002	Модуль прямолиейного управления
1	MDS-1085-25	Кабель управления контактором 25’(7.6 м)
1	MPD-1000	Ведущий привод, 120 VAC
1	FMD-1105	Hi-Flex каретка с держателем кабеля
1	MDS-1050	Держатель газового резака в сборе со штангой
1	MDS-3025	Быстрод.коллектор, двойной шланг

FMD-4152 (240 VAC)
Как и FMD-4150 исключая: 1 MPD-1002 Ведущий привод, 240 VAC

FMD-4154 (42 VAC)
Как и FMD-4150 исключая: 1 MPD-1004 Ведущий привод, 42 VAC

MDS / Прямой рельс / Линейные колебания

MDS-4200 (120 VAC)

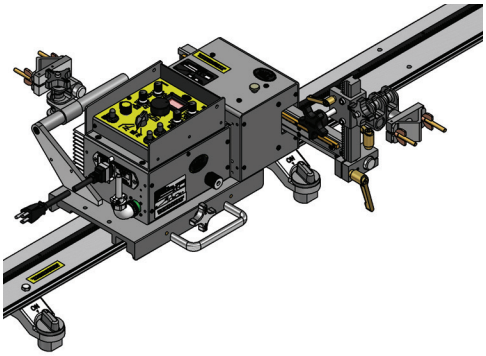

Кол.во	Зав.ном	Описание
6	ARM-2010	Отключаемая магнитная платформа
1	ARR-1080	H.D. Алюминиевый жесткий рельс 8’ (2.37 м)
1	ARR-1085	H. D. Алюминиевый жесткий рельс 4’ (1.18 м)
1	MDS-1005	Модуль управления
1	MDS-1085-25	Кабель управления контактором 25’ (7.6 м)
1	MPD-1000	Ведущий привод, 120 VAC
1	MPD-1035	Ручка с держателем кабеля
1	MPD-1065	Съемная каретка 12” (305 мм)
1	WPD-1100	Модуль линейнейных колебаний

MDS-4202 (240 VAC)

Как и MDS-4200 исключая:	1	MPD-1002	Ведущий привод, 240 VAC

MDS-4204 (42 VAC)

Как и MDS-4200 исключая:	1	MPD-1004	Ведущий привод, 42 VAC

MDS / Прямой рельс / Маятниковые колебания

MDS-4300 (120 VAC)

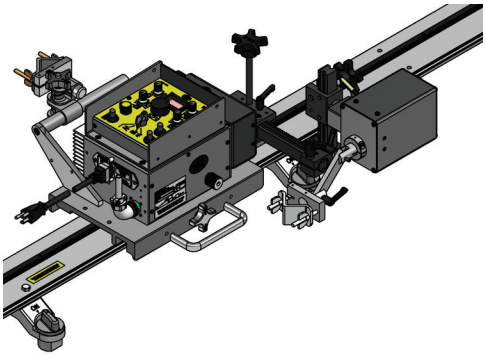

6	ARM-2010	Отключаемая магнитная платформа
1	ARR-1080	H.D. Алюминиевый жесткий рельс 8’ (2.37 м)
1	ARR-1085	H. D. Алюминиевый жесткий рельс 4’ (1.18 м)
1	MDS-1005	Модуль управления
1	MDS-1085-25	Кабель управления контактором 25’ (7.6 м)
1	MPD-1000	Ведущий привод, 120 VAC
1	MPD-1035	Ручка с держателем кабеля
1	MPD-1065	Съемная каретка 12” (305 мм)
1	WPD-2100	Маятниковый модуль

MDS-4302 (240 VAC)

Как и MDS-4300 исключая:	1	MPD-1002	Ведущий привод, 240 VAC

MDS-4304 (42 VAC)

Как и MDS-4300 исключая:	1	MPD-1004	Ведущий привод, 42 VAC

MDS / Прямой рельс / Програмируемый стежок

MDS-4400 (120 VAC)

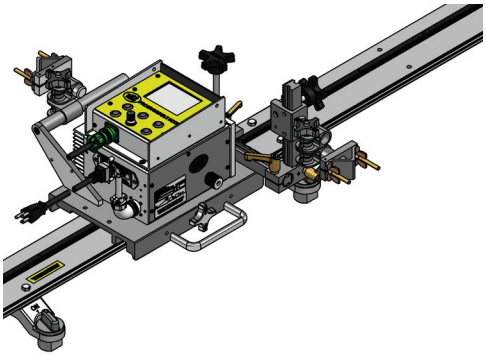

6	ARM-2010	Отключаемая магнитная платформа
1	ARR-1080	H.D. Алюминиевый жесткий рельс 8’ (2.37 м)
1	ARR-1085	H. D. Алюминиевый жесткий рельс 4’ (1.18 м)
1	MDS-1004	Программный стежковый модуль
1	MDS-1085-25	Кабель управления контактором 25’ (7.6 м)
1	MPD-1000	Ведущий привод, 120 VAC
1	MPD-1035	Ручка с держателем кабеля
1	MPD-1065	Съемная каретка 12” (305 мм)
1	MDS-1040	Держатель сварочной горелки в сборе со штангой.

MDS-4402 (240 VAC)

Как и MDS-4400 исключая:	1	MPD-1002	Ведущий привод, 240 VAC

MDS-4404 (42 VAC)

Как и MDS-4400 исключая:	1	MPD-1004	Ведущий привод, 42 VAC

MDS / HI-FLEX / Линейные колебания

FMD-4200 (120 VAC)

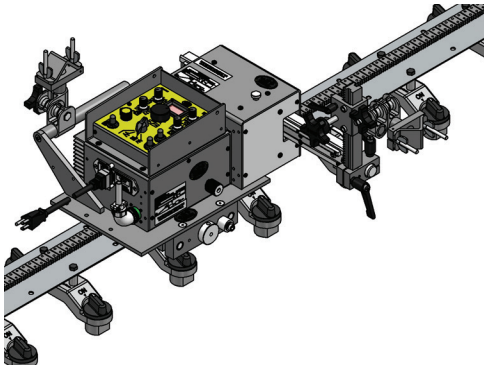

Кол.во	Зав.ном	Описание
2	FMD-2170	Высокогибкий рельс в комплекте с отключаемыми магнитными платформами (FMD-2010), 8шт.
1	MDS-1005	Модуль управления
1	MDS-1085-25	Кабель управления контактором 25’(7.6 м)
1	MPD-1000	Ведущий привод, 120 VAC
1	FMD-1105	Hi-Flex каретка с держателем кабеля
1	WPD-1100	Модуль линейных колебаний

FMD-4202 (240 VAC)
Как и FMD-4200 исключая: 1 MPD-1002 Ведущий привод 240, VAC

FMD-4204 (42 VAC)
Как и FMD-4200 исключая: 1 MPD-1004 Ведущий привод 42, VAC

MDS / HI-FLEX / Маятниковый модуль

FMD-4300 (120 VAC)

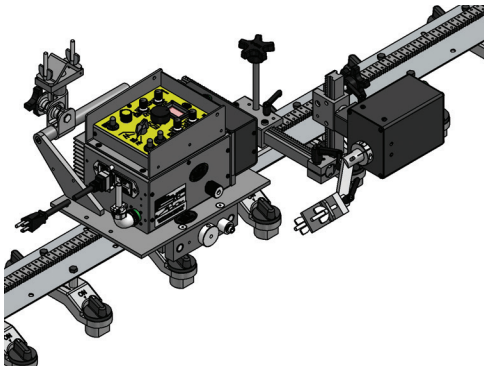

2	FMD-2170	Высокогибкий рельс в комплекте с отключаемыми магнитными платформами (FMD-2010), 8шт.
1	MDS-1005	Модуль управления
1	MDS-1085-25	Кабель управления контактором 25’(7.6 м)
1	MPD-1000	Ведущий привод, 120 VAC
1	FMD-1105	Hi-Flex каретка с держателем кабеля
1	WPD-2100	Маятниковый модуль

FMD-4302 (240 VAC)
Как и FMD-4300 исключая: 1 MPD-1002 Ведущий привод, 240 VAC

FMD-4304 (42 VAC)
Как и FMD-4300 исключая: 1 MPD-1004 Ведущий привод, 42 VAC

MDS / HI-FLEX / Програмируемый стежок

FMD-4400 (120 VAC)

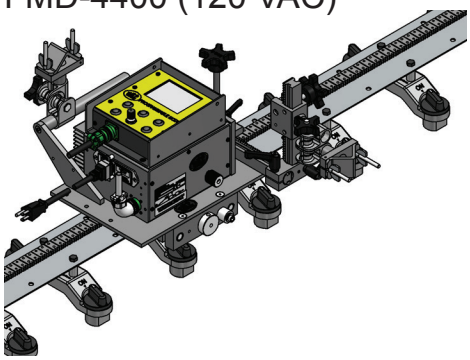

2	FMD-2170	Высокогибкий рельс в комплекте с отключаемыми магнитными платформами (FMD-2010), 8шт.
1	MDS-1004	Программный модуль
1	MDS-1085-25	Кабель управления контактором 25’(7.6 м)
1	MPD-1000	Ведущий привод, 120 VAC
1	FMD-1105	Hi-Flex каретка с держателем кабеля
1	MDS-1040	Держатель сварочной горелки в сборе со штангой.

FMD-4402 (240 VAC)
Как и FMD-4400 исключая: 1 MPD-1002 Ведущий привод, 240 VAC

FMD-4404 (42 VAC)
Как и FMD-4400 исключая: 1 MPD-1004 Ведущий привод, 42 VAC

MDS / Прямой рельс / Программируемая контурная машина / Плазменная резка
MDS-4500 (120 VAC)

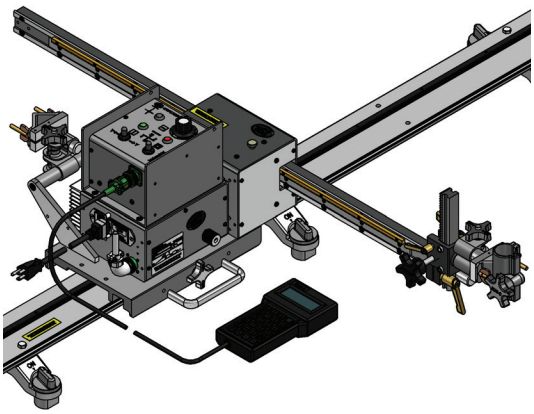

Кол.во	Зав.ном	Описание
6	ARM-2010	Отключаемая магнитная платформа
1	ARR-1080	H.D. Алюминиевый жесткий рельс 8’ (2.37 м)
1	ARR-1085	H. D. Алюминиевый жесткий рельс 4’ (1.18 м)
1	MDS-1085-25	Кабель управления контактором 25’ (7.6 м)
1	MPD-1000	Ведущий привод, 120 VAC
1	MPD-1035	Ручка с держателем кабеля
1	MPD-1065	Съемная каретка 12” (305 мм)
1	WPD-1100-40	Модуль линейнейных колебаний с удлиненной штангой
1	BUG-5188	Держатель резака
1	BUG-6050	Ручной пульт программирования
1	MDS-1165	Модуль контурного управления

MDS-4502 (240 VAC)
Как и MDS-4500 исключая:

1	MPD-1002	Ведущий привод, 240 VAC

MDS-4504 (42 VAC)
Как и MDS-4500 исключая:

1	MPD-1004	Ведущий привод, 42 VAC

MDS / Прямой рельс / Программируемая контурная машина / Газо-кислородная резка
MDS-4550 (120 VAC)

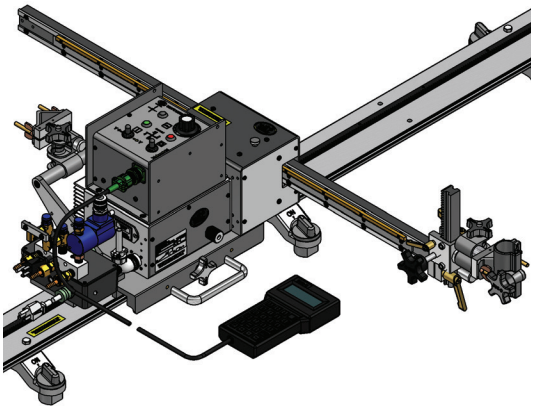

6	ARM-2010	Отключаемая магнитная платформа
1	ARR-1080	H.D. Алюминиевый жесткий рельс 8’ (2.37 м)
1	ARR-1085	H. D. Алюминиевый жесткий рельс 4’ (1.18 м)
1	MPD-1000	Ведущий привод, 120 VAC
1	MPD-1035	Ручка с держателем кабеля
1	MPD-1065	Съемная каретка 12” (305 мм)
1	WPD-1100-40	Модуль линейнейных колебаний с удлиненной штангой
1	BUG-5188	Держатель резака
1	BUG-6050	Ручной пульт программирования
1	MDS-1170	120 VAC MDS Набор соленоидов
1	MDS-1165	Модуль контурного управления

MDS-4552 (240 VAC)
Как и MDS-4550 исключая:

1	MDS-1172	240 VAC MDS Набор соленоидов
1	MPD-1002	Ведущий привод, 240 VAC

MDS-4554 (42 VAC)
Как и MDS-4550 исключая:

1	MDS-1174	42 VAC MDS Набор соленоидов
1	MPD-1004	Ведущий привод, 42 VAC

MDS / HI-FLEX / Программируемая контурная машина / Плазменная резка
FMD-4500 (120 VAC)

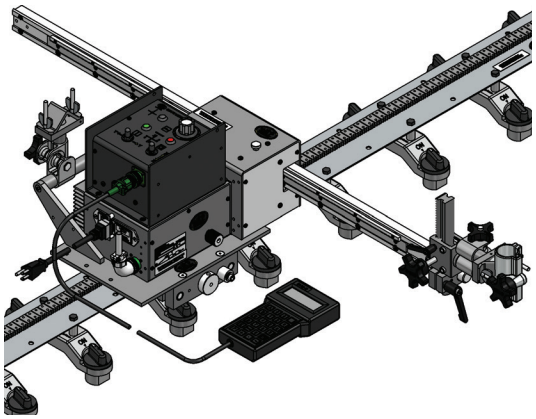

Кол.во	Зав.ном	Описание
2	FMD-2170	Высокогибкий рельс в комплекте с отключаемыми магнитными платформами (FMD-2010), 8шт.
1	BUG-5188	Ведущий привод, 120 VAC
1	FMD-1105	Hi-Flex каретка с держателем кабеля
1	MPD-1035	Ручка с держателем кабеля
1	MPD-1065	Съемная каретка 12” (305 мм)
1	WPD-1100-40	Модуль линейнейных колебаний с удлиненной штангой
1	BUG-5188	Держатель резака
1	BUG-6050	Ручной пульт программирования
1	MDS-1165	Модуль контурного управления

FMD-4502 (240 VAC)

Как и FMD-4500 исключая:	1	MPD-1002	Ведущий привод, 240 VAC

FMD-4504 (42 VAC)

Как и FM-4500 исключая:	1	MPD-1004	Ведущий привод, 42 VAC

MDS / HI-FLEX / Программируемая контурная машина / Газо-кислородная резка
FMD-4550 (120 VAC)

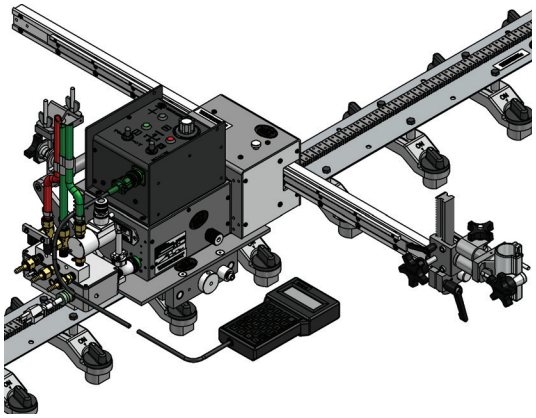

2	FMD-2170	Высокогибкий рельс в комплекте с отключаемыми магнитными платформами (FMD-2010), 8шт.
1	MPD-1000	Ведущий привод, 120 VAC
1	FMD-1105	Hi-Flex каретка с держателем кабеля
1	MPD-1065	Съемная каретка 12” (305 мм)
1	WPD-1100-40	Модуль линейнейных колебаний с удлиненной штангой
1	BUG-5188	Держатель резака
1	BUG-6050	Ручной пульт программирования
1	MDS-1170	120 VAC MDS Набор соленоидов
1	MDS-1165	Модуль контурного управления

FMD-4552 (240 VAC)

Как и FMD-4550 исключая:	1	MDS-1172	240 VAC MDS Набор соленоидов
	1	MPD-1002	Ведущий привод, 240 VAC

FMD-4554 (42 VAC)

Как и FMD-4550 исключая:	1	MDS-1174	42 VAC MDS Набор соленоидов
	1	MPD-1004	Ведущий привод, 42 VAC

Аксессуары

Кабель дистанционного управления

Устанавливается между ведущим приводом и модулем управления, позволяя оператору выполнять работу в ограниченном пространстве, где трудно добраться до элементов управления. Возможны две длины кабеля, как показано ниже.

Код для заказа:

MDS-1060-10	10 ф (3 м)
MDS-1060-25	25 ф (7.6 м)

Кабель управления сварочным контактором

Обеспечивает дистанционное управление сварочной горелкой от модуля управления MDS.

Код для заказа:

MDS-1085	10' (3.05 м)
MDS-1085-25	25' (7.62 м)
MDS-1085-50	50' (15.24 м)

Система контроля высоты

Крепится на ведущий привод и включает в себя кабель дистанционного управления. Обеспечивает авто управление высотой горелки при использовании сварочного CV процесса. Включает элементы управления для: текущего заданного значения высоты, автоматического / ручного управления и подъема/опускания горелки.

Код для заказа:
CAS-2050 (Для WPD-1100 Модуль лин. колеб.)
CAS-2060 (Для WPD-2100 Маятниковый модуль)

Увеличенная монтажная плита

Крепится к передней части каретки для использования с двумя комплектами держателей резаков или горелок, усиленных опор и т. д.

Код для заказа: **MDS-1045**

Держатели в сборе

В системе MDS имеются два варианта держателей в сборе со штангой: один для сварочных горелок, другой для газовых или плазменных резаков.

Держатель резаков в сборе

Код для заказа: **MDS-1050**

Держатель сварочных горелок в сборе

Код для заказа: **MDS-1040**

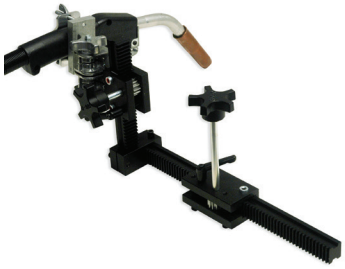

Быстродействующий коллектор

Для быстрого отключения подачи газа в резак и устранения напряжения шланга.

Код для заказа:

MDS-3025	Для 2-х шлангов
MDS-9898	**Для** 3-х шлангов

Наборы шлангов:

CIR-1010-3	2 шланга
MUG-1119-32	3 шланга

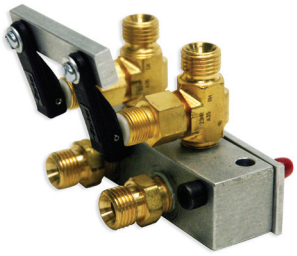

Универсальный набор ограничителей

Устанавливается между ведущим приводом и любым модулем управления. Этот набор ограничителей добавляет возможность цикличной работы привода с возможностью остановки или возврата в исходное положение. Поддерживаются все существующие функции модулей управления.

Код для заказа:

MDS-1055	Для жесткого рельса
FMD-1045	Для высокогибк. рельса (не показан)

Ручка с держателем кабеля

Удерживает сварочные кабели и кабели управления от контакта с заготовкой, устраняет натяжение.

Код для заказа:
MPD-1035

 © Weld Tooling Corp.